onderdelen tekening 2 THN-MS verwarmd

MOBILE CONTAINING

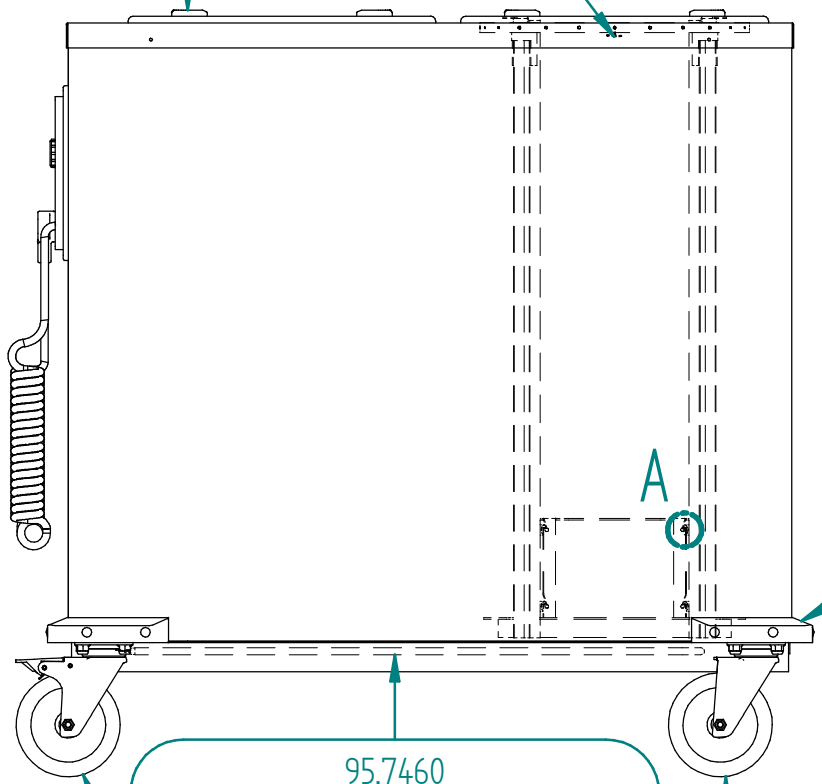

95.8343
montagenok

95.7610
trekveer 6 g/mm

95.7052
thermostaat 30-120°C

95.7000
compleet bedieningspaneel

95.7010
bedieningspaneel

95.7065
thermostaatknop

95.7041
schakelaar met groene controlelamp

95.7032
trekontlasting groot

95.7026
spiraalsnoer 3x1,5 mm² met stekker

95.8000
stoothoek

95.7460
verwarmingselement 230V-1600W

95.8060
zwenkwiel, met rem

95.8050
zwenkwiel, zonder rem

DETAIL A

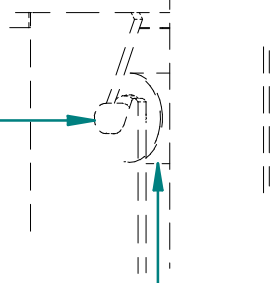

95.8312
Messing asje DFR-NC

95.8322
Teflon rol DFR-NC

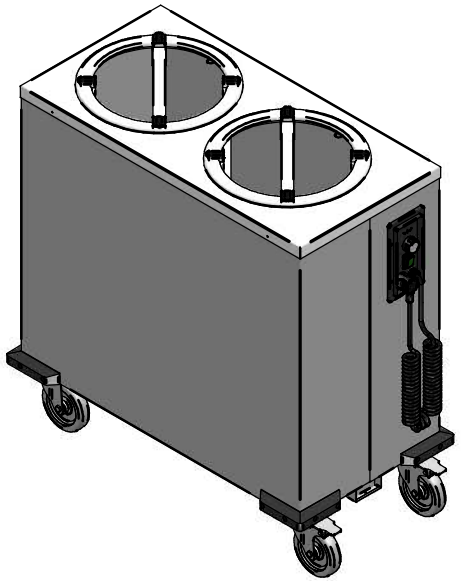

NL